Moufle de grue 5 poulies SRB

Informations du produit

Informations générales :

- Les moufles de grue à mouflage peuvent être utilisées avec de nombreuses grues "terrestres "telles que les grues téléscopiques et les grues sur chenilles. Elles constituent un excellent choix lorsque le changement fréquent de poulies n'est pas nécessaire. Elles conviennent particulièrement lorsque la hauteur de levage est limitée.
- Roulements à rouleaux à double joints faciles d'entretien.
- Coefficient de sécurité : 4:1
- Crochets DIN forgés de qualité supérieure.
- Flasques très solides.
- Graissage via le crochet de levage.
- Modèle raccourci pour permettre une hauteur de levage plus élevée.
- Linguet de sécurité à verrouillage.

Options disponibles :

- Crochet double.
- Crochet double avec ouverture pour la fermeture.
- Crochet quadruple.
- Oeil pour la fermeture.

Matériau: Poulies en fer coulées à froid et rainures lubrifiées à base de graphite.
Plage de température d'utilisation: de -40 à +80°C.
Finition: C3M en jaune.
Note: Possibilité de fabrication sur mesure.

Réf.	CMU Tonnes	Modèle	Dia. câble d'acier mm	Dimension du crochet	Poids (kg)
6097SRB35516550E	50	SRB 355 .16 .5 .50 .E	16	16	500
6097SRB36019563E	63	SRB 360 .19 .5 .63 .E	19	16	600
6097SRB36019580E	80	SRB 360 .19 .5 .80 .E	19	20	820
6097SRB40019580E	80	SRB 400 .19 .5 .80 .E	19	20	835
6097SRB40022580E	80	SRB 400 .22 .5 .80 .E	22	20	835
6097SRB45022580E	80	SRB 450 .22 .5 .80 .E	22	20	1 025
6097SRB450245100E	100	SRB 450 .24 .5 .100 .E	24	25	1 120
6097SRB450265100E	100	SRB 450 .26 .5 .100 .E	26	25	1 120
6097SRB528245125E	125	SRB 528 .24 .5 .125 .E	24	32	1 820
6097SRB528265125E	125	SRB 528 .26 .5 .125 .E	26	32	1 820
6097SRB528285125E	125	SRB 528 .28 .5 .125 .E	26	32	1 850
6097SRB528285160E	160	SRB 528 .28 .5 .160 .E	28	40	1 820
6097SRB670285200E	200	SRB 670 .28 .5 .200 .E	28	50	3 560
6097SRB670325200E	200	SRB 670 .32 .5 .200 .E	32	50	3 560
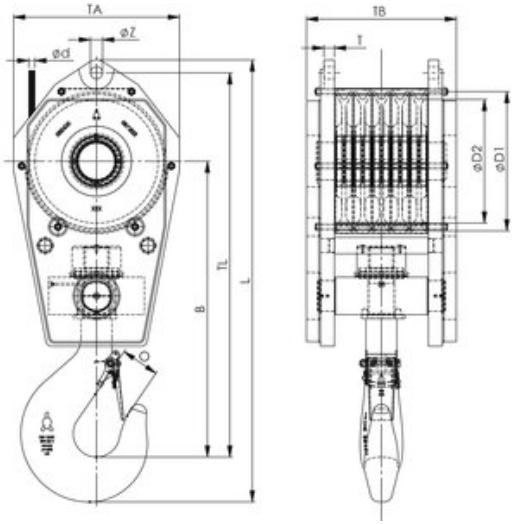
Dimensions