# Poire de jonction Nemag

## Informations du produit

**Informations générales :**

Les poires de jonction Nemag sont conçues pour être utilisées avec les maillons de jonction Nemag et se montent facilement sur les poulies pour câble. La durée de vie des douilles est en général plus élevée que celle de câbles en acier. Les douilles peuvent être coulées avec un produit de coulée à base de 2 composants et sont adaptées à une utilisation avec toutes les constructions de câble.

**Note:** La CMU spécifiée est la charge maximale recommandée pour des applications de grappin lorsque les mailles de raccordement et les douilles sont montées sur des poules pour câble spéciales. Pour toute autre application, les directives internationales et nationales officielles doivent être suivies.

**Coefficient de sécurité:** 5:1

| Réf. | Code | Diamètre câble mm | CMU Tonnes | Rupture min. T | Poids (kg) |
|---|---|---|---|---|---|
| 122101300120 | RP-2 | 12-13 | 2 | 14 | 0,4 |
| 122101500120 | RP-3 | 14-15 | 2,5 | 17,5 | 0,6 |
| 122101700120 | RP-4 | 16-17 | 3 | 22,5 | 0,9 |
| 122101900120 | RP-5 | 18-19 | 4,5 | 27,5 | 1,3 |
| 122102100120 | RP-6 | 20-21 | 5 | 35 | 1,5 |
| 122102400120 | RP-7 | 22-24 | 7 | 42,5 | 2,2 |
| 122102700120 | RP-8 | 25-27 | 8 | 52,5 | 2,4 |
| 122103000120 | RP-9 | 28-30 | 11 | 70 | 3,7 |
| 122103300120 | RP-10 | 31-33 | 13 | 85 | 4,1 |
| 122103600120 | RP-11 | 34-36 | 15 | 95 | 5,9 |
| 122103900120 | RP-12 | 37-39 | 17 | 110 | 6,7 |
| 122104200120 | RP-13 | 40-42 | 21 | 125 | 9,3 |
| 122104500120 | RP-14 | 43-45 | 26 | 155 | 10,5 |
| 122104800120 | RP-15 | 46-48 | 30 | 180 | 12,1 |
| 122105600120 | RP-17 | 52-56 | 42,5 | 240 | 21,3 |
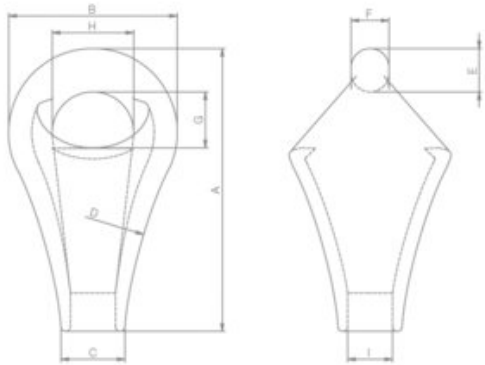
## Dimensions